ZUMMO

ZUMMO Z08

PROGRAMADOR Y CONTADOR DIGITAL
PROGRAMMER AND DIGITAL COUNTER

www.zummo.es ZUMMO
INNOVACIONES MECÁNICAS, S.A.

Sistema de Calidad certificado
Nº Reg.: 12 100 15585 TMS

Nº de Registro del Certificado
12 104 15585 TMS

Tlf. 34 - 96 130 12 46 - Fax 34- 96 130 12 50 | c./ Cádiz, 4 - 46113 Moncada (Valencia) | zummo@zummo.es

ZUMMO Z08

REF. C18

REF. C58

REF. C38

REF. C68

REF. C88

REF. C78

- Exprimidor automático provisto de un alimentador giratorio de gran capacidad, fácilmente extraíble para facilitar su limpieza
- Admite frutas de 60 a 80 mm de diámetro
- Programador y contador digital de frutas exprimidas
- Protección por triple sensor automático de seguridad
- Bandeja antigoteo y cubetas recoge-cortezas
- Filtro de acero inoxidable
- Cuerpo del exprimidor totalmente en acero inoxidable
- Color verde (opcional color rojo)
- Reducido tamaño

- An automatic juicer equipped with a high-capacity revolving feed mechanism, easily removable for cleaning
- Handles fruit from 60 to 80 mm (2 4/12" to 3 2/12") in diameter
- Programmer and digital squeezed fruit counter
- Protected by an automatic triple-safety sensor
- Anti-drip tray and peel containers
- Stainless steel filter
- Juicer body made completely of stainless steel
- Compact size
- Green colour (red on request)

conjuntos Z08
sets

CARACTERÍSTICAS TÉCNICAS

VOLTAJES DISPONIBLES
220-230 V - 50/60 Hz.
110 V - 50/60 Hz.
240 V - 50 Hz.

MOTOR MONOFÁSICO 0.33 CV

CONSUMO 0,25 Kw.

PESO: 56 Kg.

CAPACIDAD DEL ALIMENTADOR: 9 Kg.

FRUTAS POR MINUTO: 10

TAMAÑO DE LA FRUTA
60 a 80 mm

PROTECCIÓN: Protección por triple sensor automático de seguridad Protección térmica motor Protección por bloqueo motor

TECHNICAL CHARACTERISTICS

VOLTAGE:
220-230 V - 50 /60 Hz.
100 V – 50/60 Hz.
240 V – 50 Hz.

MOTOR: Single phase 0.33 CV

CONSUMPTION: 0,25 Kw.

NET WEIGHT: 56 Kg.

FEEDER CAPACITY: 9 Kg.

FRUITS PER MINUTE: 10

FRUIT DIAMETER:
2 4/12" to 3 2/12"

SECURITY: Safety cut-out triple detector Motor over-heat protection Protection against blocked motor

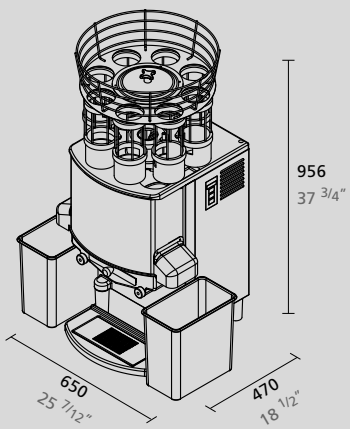

MEDIDAS
SIZES

010304/01